Encombrement

cotes en mm

SOCOMHY
HYDRAULIQUE & MECANIQUE AGRICOLE

Exécution avec 2 solénoïdes

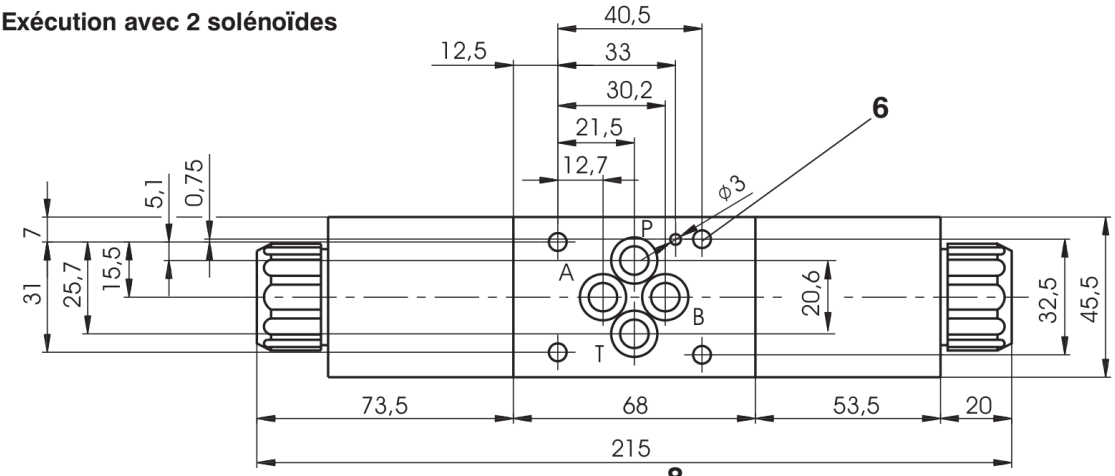

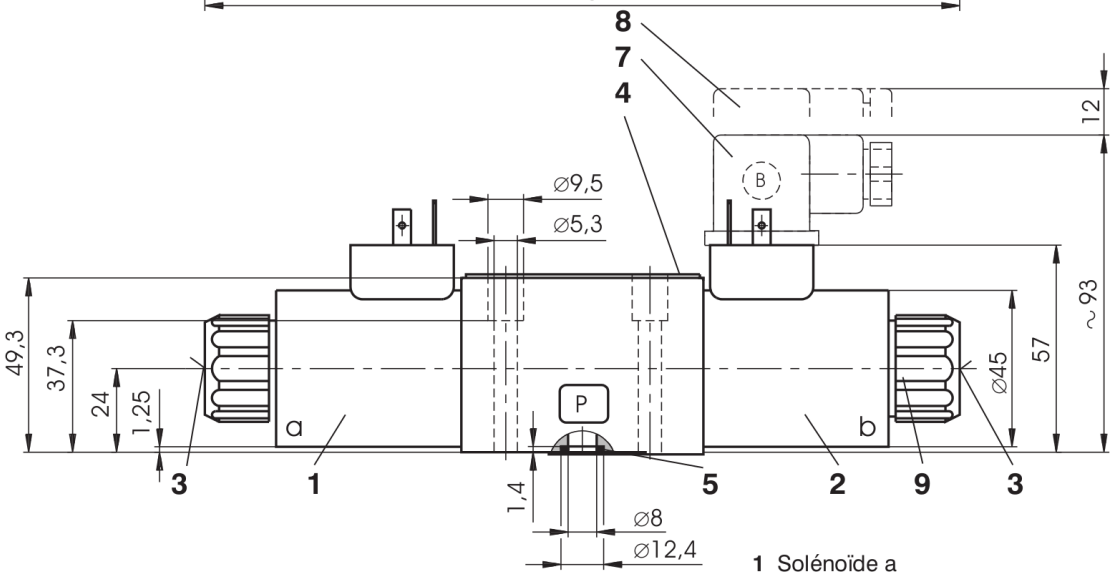

1 Solénoïde a
2 Solénoïde b
3 Secours manuel
4 Plaque signalétique
5 Joints quadratiques (4 pces)
9,25 x 1,68
livrés avec la valve
6 4 perçages de fixation
7 Connecteur suivant EN 175301-803
8 Cotes de démontage du connecteur
9 Ecrou moleté

Exécution avec 1 solénoïde a

Symboles R11, R21, A51, P51, Y51, Z51, C51, Z71, Z81, Z91, R31, H51, F51, X25

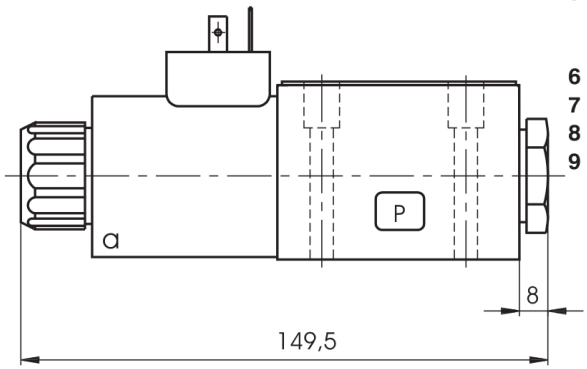

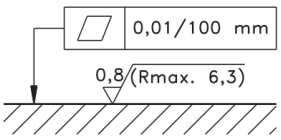

Etat de surface requis du plan de pose

Exécution avec 1 solénoïde b
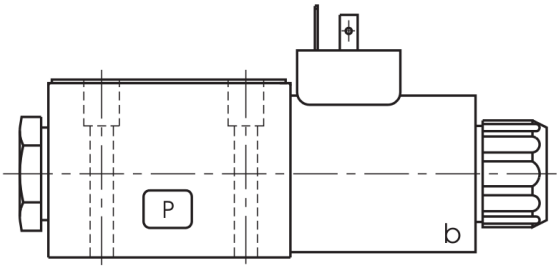
Symboles X11, Z11, C11, H11, K11, N11, F11