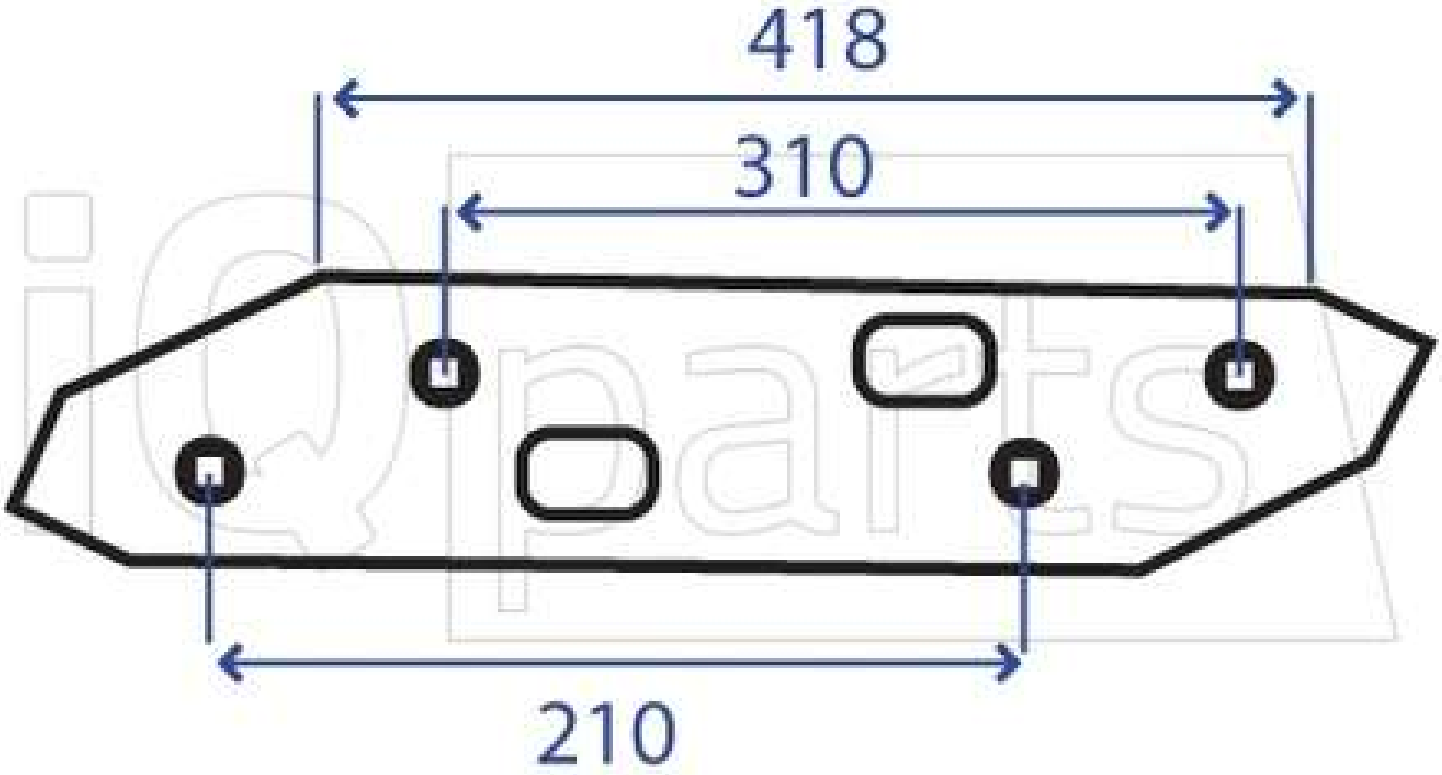
418
310
210