SOCOMHY

HYDRAULIQUE & MECANIQUE AGRICOLE

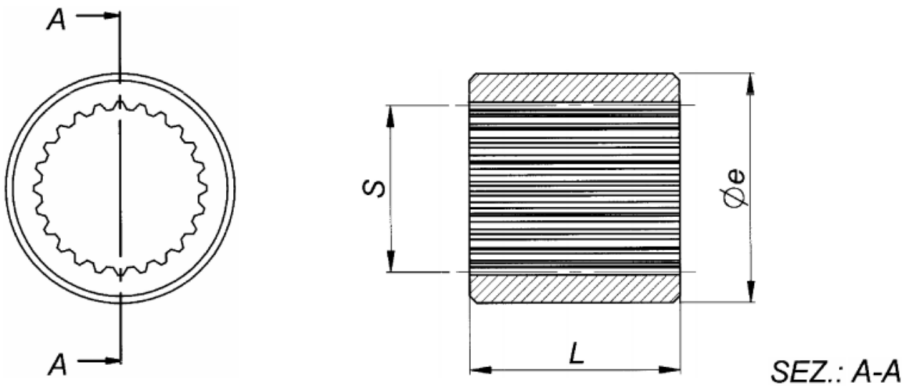

Codice Code Code No. Codenummer	N°denti Nb.Dents No.of teeth Anzal Zahne	Scanalato interno : S Cannelè interieur : S Splined shaft : S Auskehlung innere : S	Øe	L
10600	9	A 14x17 -DIN 5482	25	25
10601	9	A 17x14 - DIN 5482	30	30
10602	14	A 25x22 - DIN 5482	40	50
10603	15	A 28x25 - DIN 5482	40	50
10604	16	A 30x27 - DIN 5482	45	60
10605	18	A 35x31 - DIN 5482	50	60
10606	20	A 40x36 - DIN 5482	55	60
10607	23	A 48x44 - DIN 5482	65	65
10608	24	A 50x45 - DIN 5482	65	60
10609	27	A 58x53 - DIN 5482	75	60
10610	29	A 62x57 - DIN 5482	80	70
10611	32	A 70x64 - DIN 5482	90	70
10700	9	16/32" DP	22	24
10701	9	16/32" DP	30	30
10702	11	16/32" DP	30	35
10703	13	16/32" DP	35	40
10704	15	16/32" DP	40	50
10705	21	16/32" DP	55	60
10706	23	16/32" DP	60	60
10707	27	16/32" DP	65	60
10708	12	12/24" DP	50	60
10709	14	12/24" DP	55	60
10710	17	12/24" DP	55	60

Codice Code Code No. Codenummer	N°denti Nb.Dents No.of teeth Anzal Zahne	Scanalato interno : S Cannelè interieur : S Splined shaft : S Auskehlung innere : S	Øe	L
10800	14	W20x1.25x14x9H DIN 5480	35	40
10801	18	W25x1.25x18x9H DIN 5480	40	50
10802	14	W30x2x14x9H DIN 5480	50	50
10803	16	W35x2x16x9H DIN 5480	55	60
10804	18	W40x2x18x9H DIN 5480	60	60
10805	21	W45x2x21x9H DIN 5480	65	60
10806	24	W50x2x24x9H DIN 5480	70	60